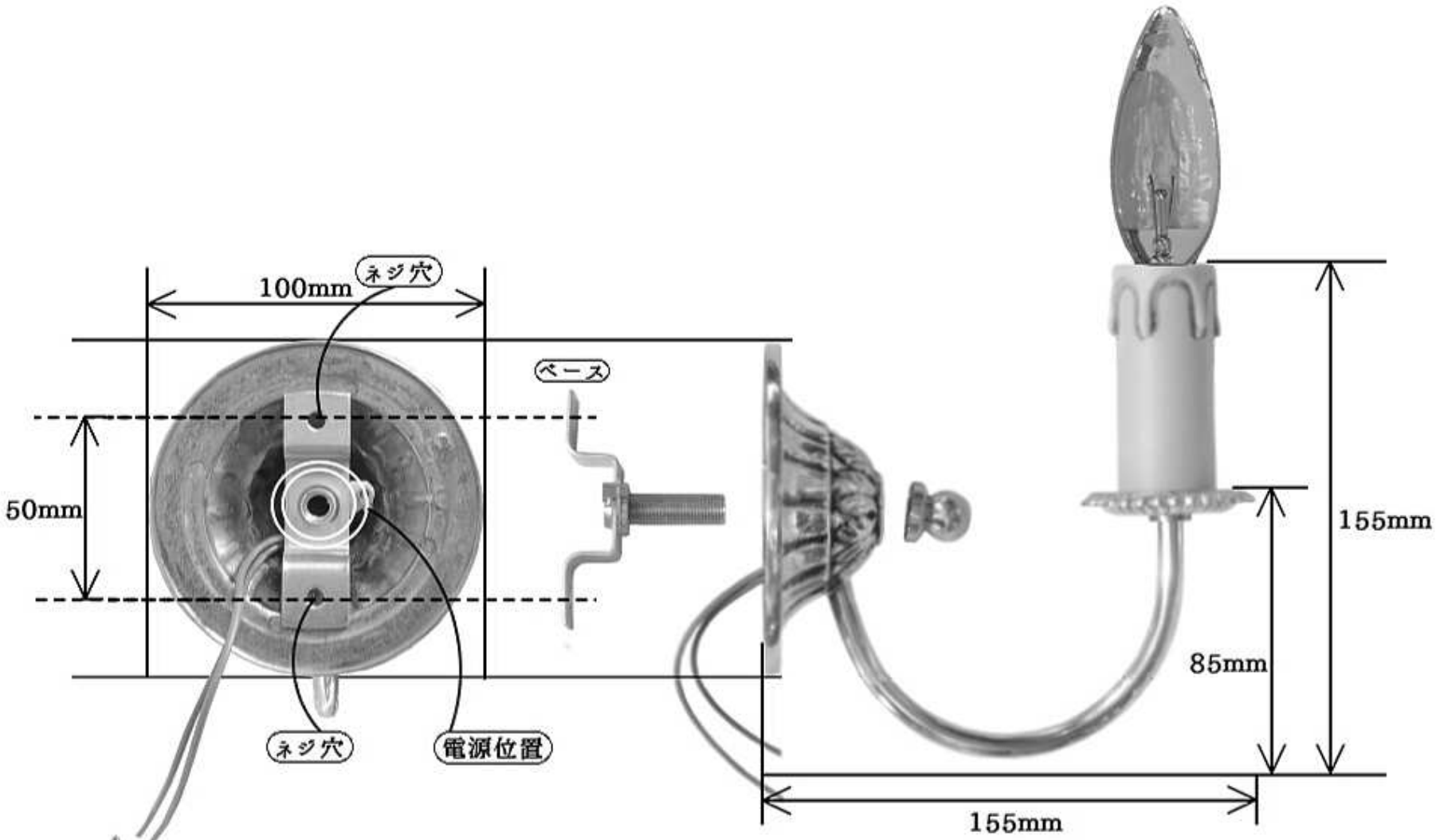

CONCORDIA

WB093

コンコルディア照明